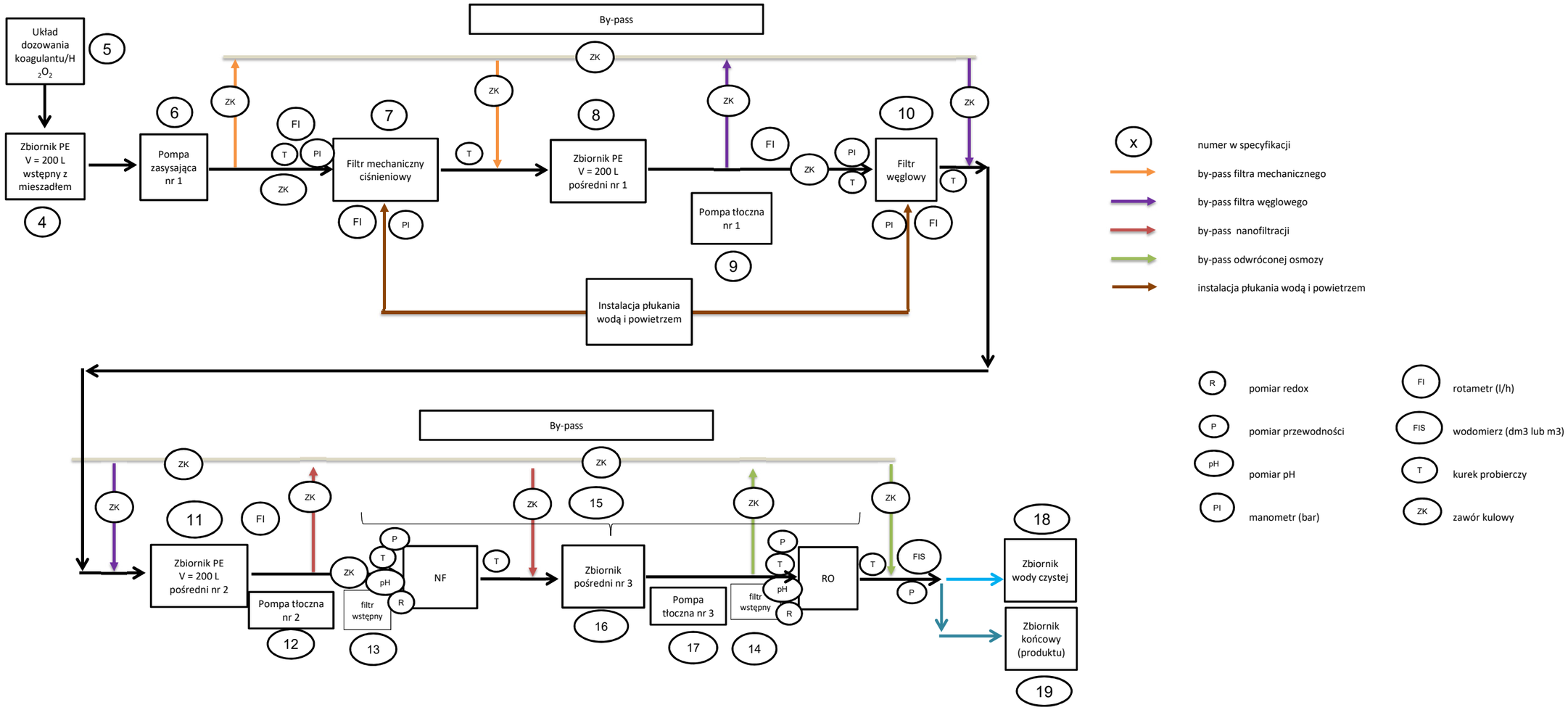
Układ dozowania koagulantu/H_2O_2
5
Zbiornik PE V = 200 L wstępny z mieszadłem
4
6
Pompa zasysająca nr 1
By-pass
ZK
FI
T
PI
7
Filtr mechaniczny ciśnieniowy
8
Zbiornik PE V = 200 L pośredni nr 1
Pompa tłoczna nr 1
9
10
Filtr węglowy
Instalacja płukania wodą i powietrzem
11
Zbiornik PE V = 200 L pośredni nr 2
Pompa tłoczna nr 2
12
filtr wstępny
13
P
pH
R
NF
15
Zbiornik pośredni nr 3
16
Pompa tłoczna nr 3
17
14
RO
FIS
18
Zbiornik wody czystej
Zbiornik końcowy (produktu)
19
X numer w specyfikacji
by-pass filtra mechanicznego
by-pass filtra węglowego
by-pass nanofiltracji
by-pass odwróconej osmozy
instalacja płukania wodą i powietrzem
R pomiar redox
P pomiar przewodności
pH pomiar pH
PI manometr (bar)
FI rotametr (l/h)
FIS wodomierz (dm3 lub m3)
T kurek probierczy
ZK zawór kulowy