Pomieszczenie nr 19
Karta 1/1

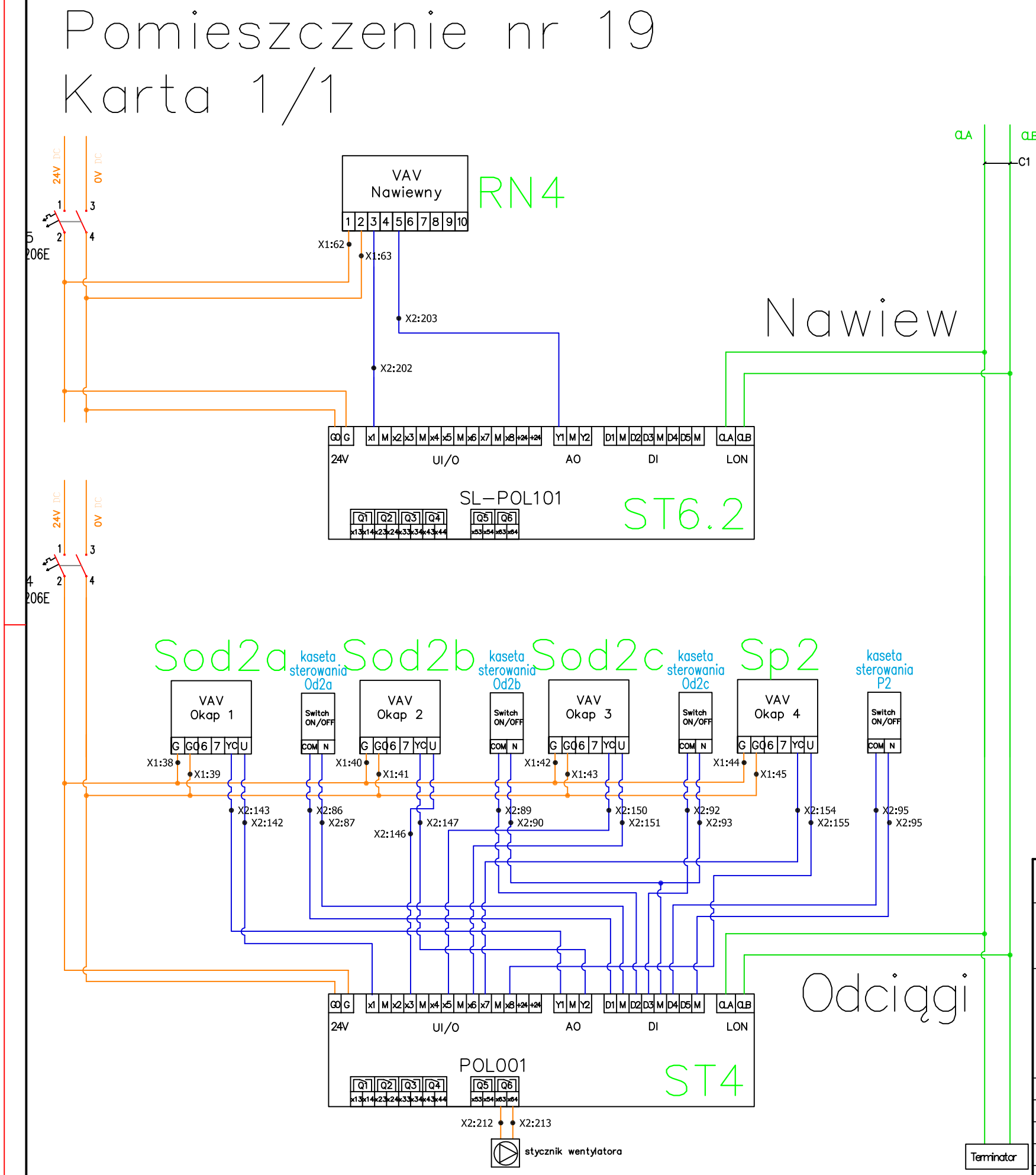

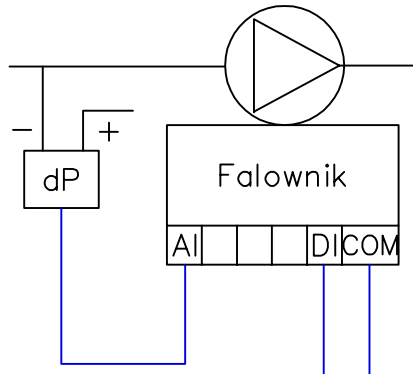

DI – zezwolenie na pracę wentylatora
AI – wejście na sygnał z przetwornika ciśnieniado regulatora PI falownika

W przypadku zezwolenia na pracę wentylator ma utrzymywać stały spręż w kanale

Sterowniki systemu SmayLab należy podpinać równolegle do wejścia cyfrowego falownika. Należy wykorzystywać wyjścia przekaźnikowe zaznaczone na scheatach automatyki.

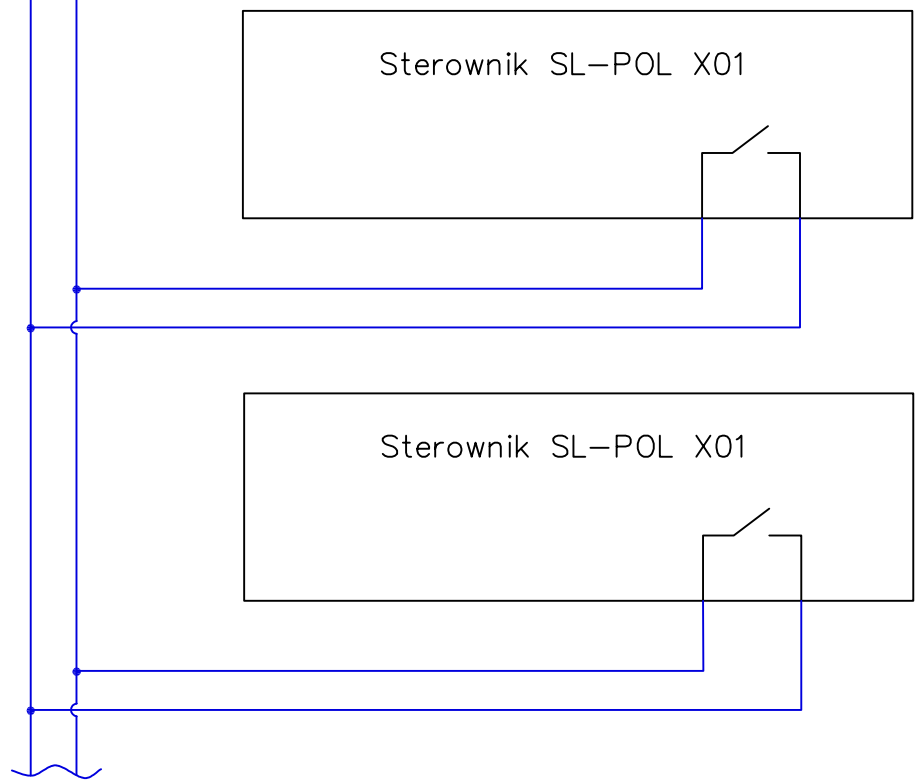

Terminatory umieścić na skrajnych końcach magistrali sieci LON. Dokładna lokalizacja będzie znana po wykonaniu połączeń na budowe. Długość sieci nie powinna przekraczać 2000 m.

Ilość szt.	Nazwa części lub rysunku	Poz.	Nr normy lub rysunku	Materiał	jednej szt.	całkowita
					Masa w kg	

Zmiany							
	Nr rew.						
	Data						
	Podpis						

Tytuł: DW: Przystosowanie pomieszczeń nr 016–019 w Hali nr 8 GIG w Katowicach dla potrzeb laboratorium badawczego.

Schemat montażowy obwodów sterowania systemem nawiewu i odciągu wentylacyjnego

BIURO INŻYNIERYJNO-PROJEKTOWE PRINT SP. Z O. O.

Funkcja	Imię i nazwisko	Nr upr.	Podpis
Wykonał	Jakub Kowalik		
Projektował			
Sprawdził	inż.Jan Pietrowski	1129/94	
Kier.biura	inż.Stanisław Kowalski	764/94	

Skala: –
Format: A3
Data: 09.2015

Zastępuje rysunek:
Przynależy do:
Nr rysunku: 614.500–019
Rewizja: 00