Pomieszczenie nr 16
Karta 1/2

Terminatory umieścić na skrajnych końcach magistrali sieci LON. Dokładna lokalizacja będzie znana po wykonaniu połączeń na budowie

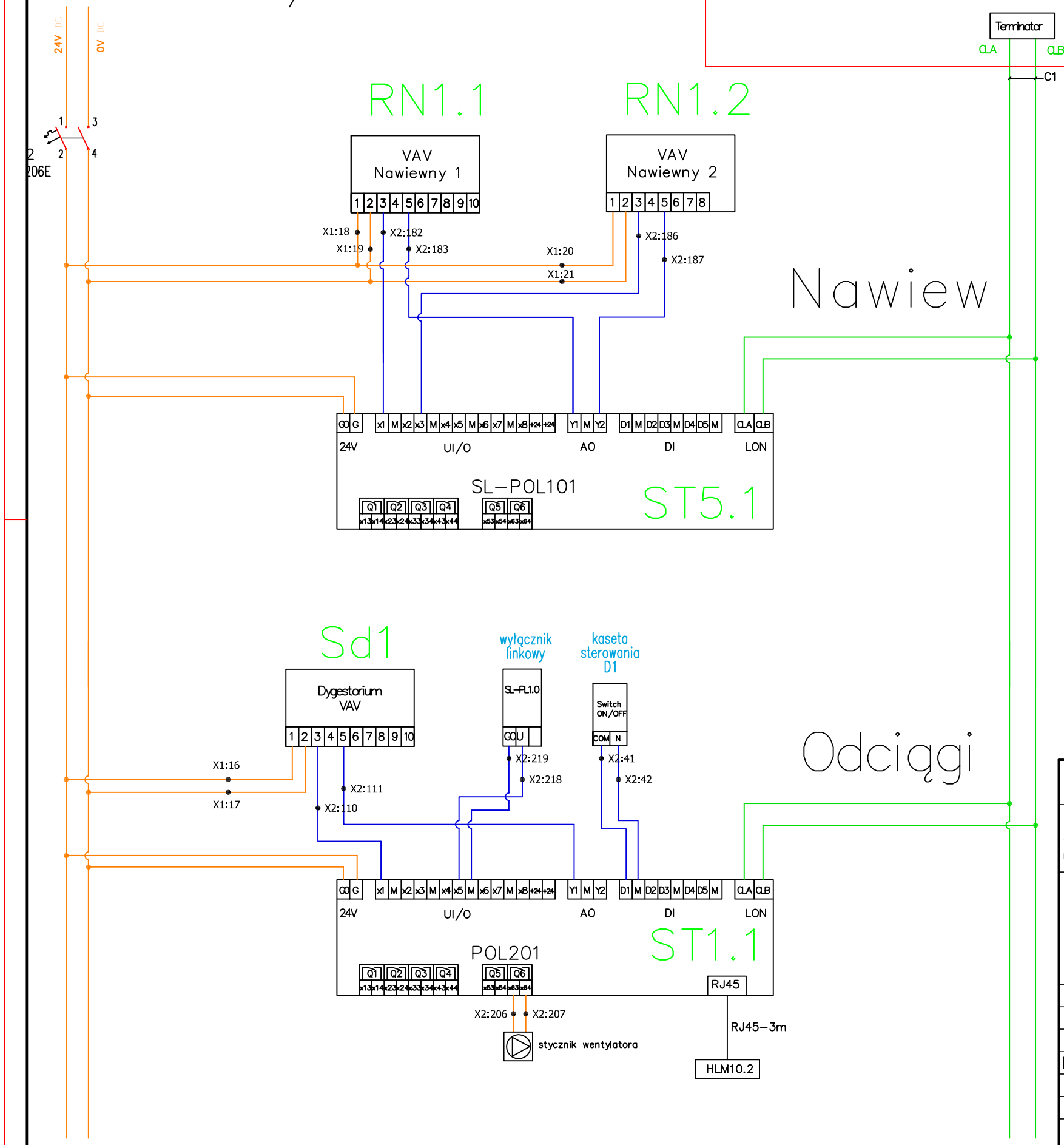

Ilość szt.	Nazwa części lub rysunku	Poz.	Nr normy lub rysunku	Materiał	jednej szt.	całkowita
					Masa w kg	

Zmiany							
	Nr rew.						
	Data						
	Podpis						

Tytuł: DW: Przystosowanie pomieszczeń nr 016-019 w Hali nr 8 GIG w Katowicach dla potrzeb laboratorium badawczego.

Schemat montażowy obwodów sterowania systemem nawiewu i odciągu wentylacyjnego

BIURO INŻYNIERYJNO-PROJEKTOWE PRINT SP. Z O. O.

Funkcja	Imię i nazwisko	Nr upr.	Podpis
Wykonał	Jakub Kowalik		
Projektował			
Sprawdził	inż.Jan Pietrowski	1129/94	
Kier.biura	inż.Stanisław Kowalski	764/94	

Skala: – | Format: A3 | Data: 09.2015

Zastępuje rysunek:

Przynależy do:

Nr rysunku: 614.500-012

Rewizja: 00