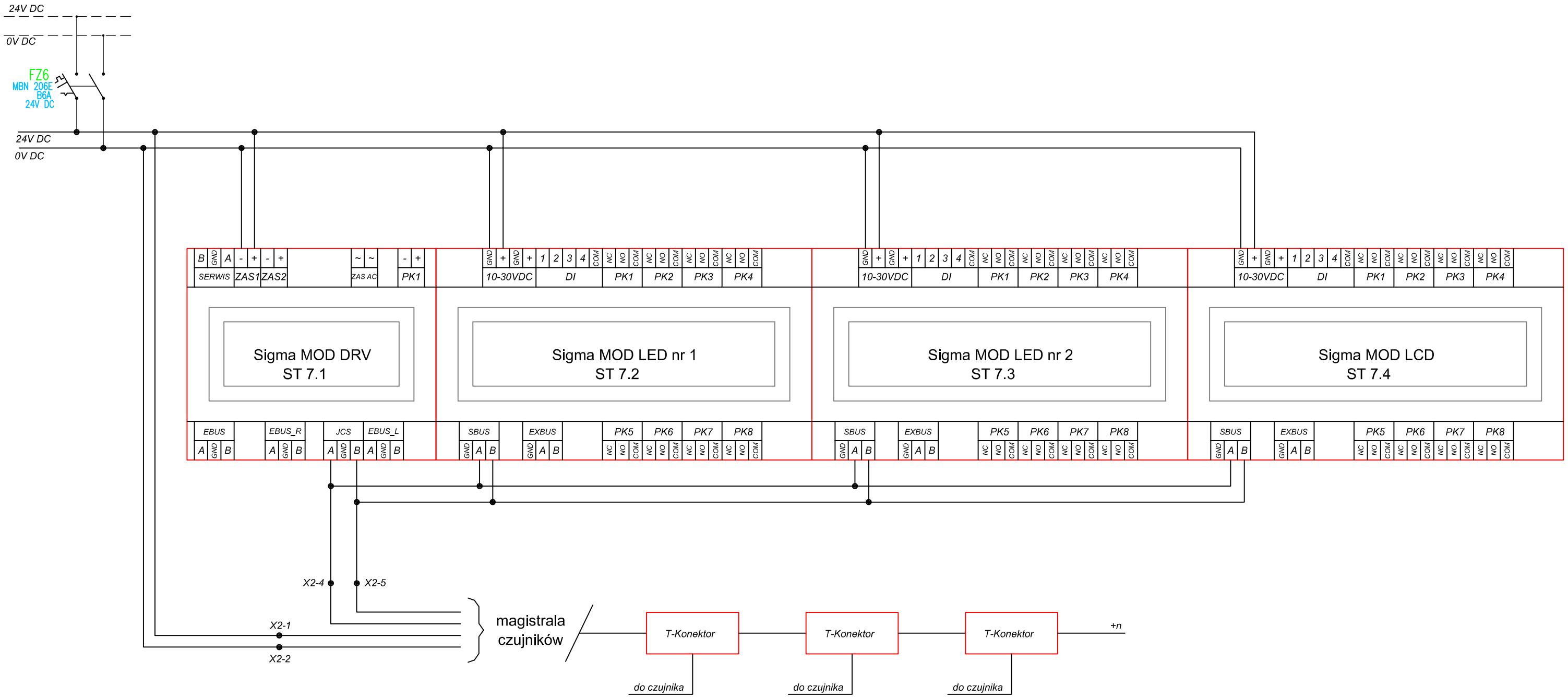

UWAGA:

Dokładne schematy podłączenia instalacji elektrycznej zespołu sterowników ST7 wyciągu awaryjnego zostaną dostarczone przez producenta Gazopomiar po skonfigurowaniu w/w jednostek
Wyjścia sterowników oznaczone jako PK1-PKn odpowiadać bedą liście zacisków wydanej w części opisowej dokumentacji. Przypisanie odpowiedniego wyjścia PKn do listy będzie możliwe po zaprogramowaniu sterowników przez producenta Gazopomiar.
Schematy o w/w wyjścia należy uzupełnić w dokumentacji powykonawczej

Ilość szt.	Nazwa części lub rysunku	Poz.	Nr normy lub rysunku	Materiał	jednej szt.	całkowita
					Masa w kg	

Zmiany							
	Nr rew.						
	Data						
	Podpis						

Tytuł: DW: Przystosowanie pomieszczeń nr 016–019 w Hali nr 8 GIG w Katowicach dla potrzeb laboratorium badawczego.

Schemat podłączenia sterowników ST7 wyciągu awaryjnego

BIURO INŻYNIERYJNO–PROJEKTOWE PRINT SP. Z O. O.

Funkcja	Imię i nazwisko	Nr upr.	Podpis
Wykonał	Jakub Kowalik		
Projektował			
Sprawdził	inż.Jan Pietrowski	1129/94	
Kier.biura	inż.Stanisław Kowalski	764/94	

Skala: – Format: A3 Data: 09.2015

Zastępuje rysunek:

Przynależy do:

Nr rysunku: 614.500–007 Rewizja: 00