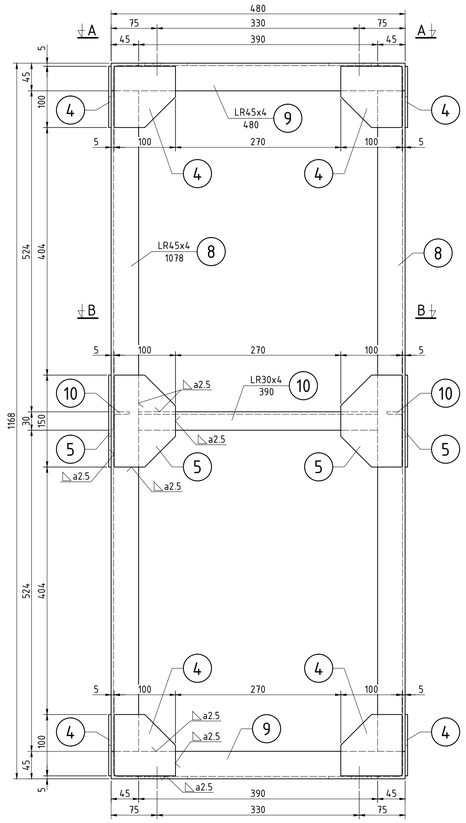

Podsatwa wentylatora PW1 - wykonać 1x

Skala 1:5

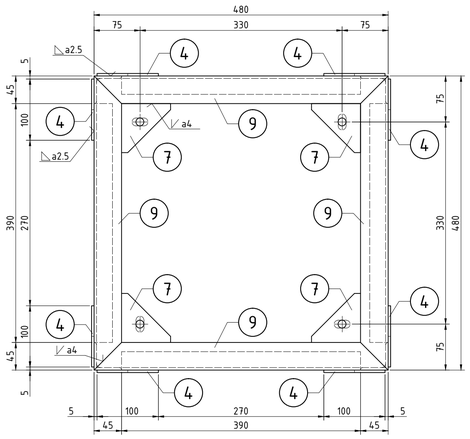

Rzut A-A

Skala 1:5

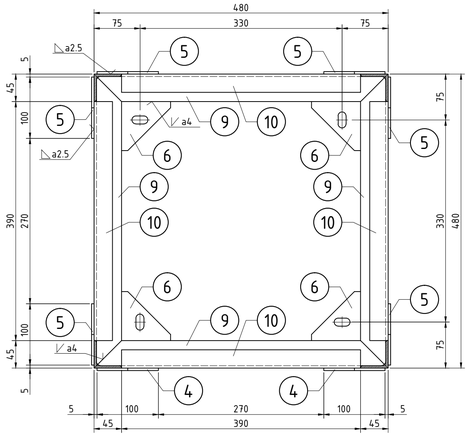

Przekrój B-B

Skala 1:5

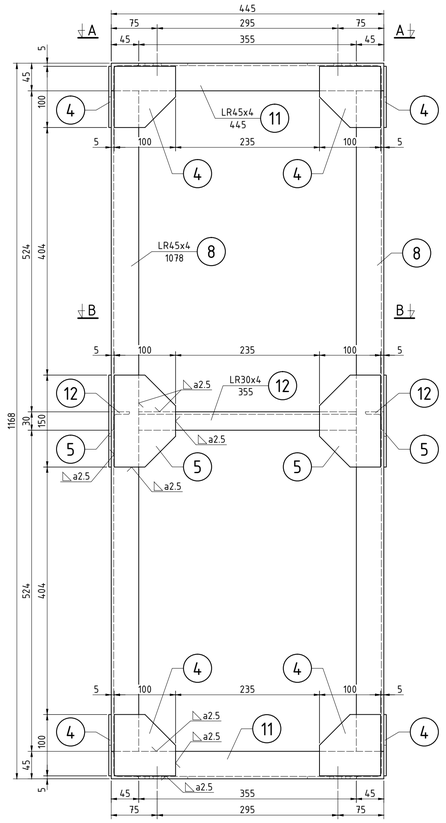

Podsatwa wentylatora PW2 - wykonać 2x

Skala 1:5

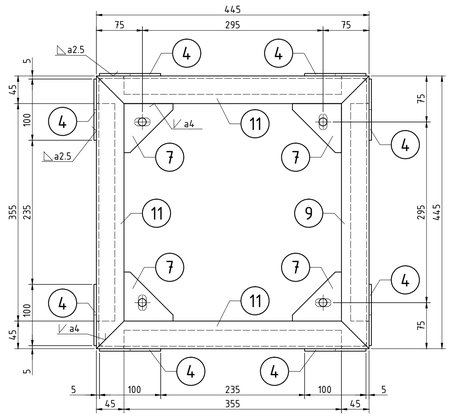

Rzut A-A

Skala 1:5

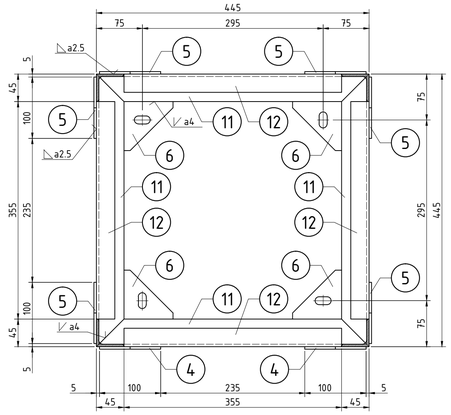

Przekrój B-B

Skala 1:5

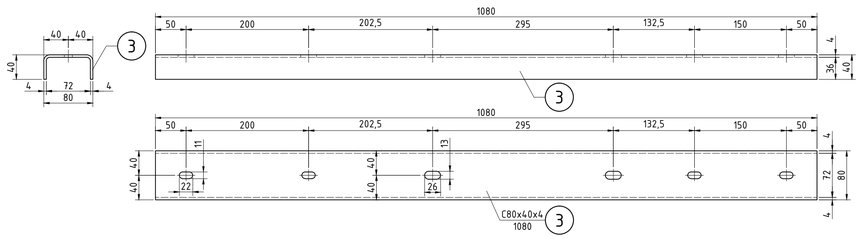

Belka mocowania podsatwy wentylatora - wykonać 2x

Skala 1:5

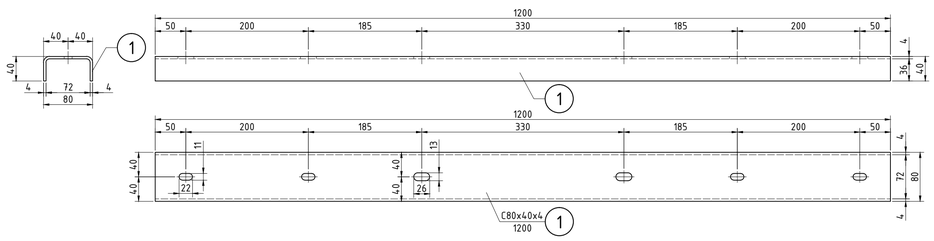

Belka mocowania podsatwy wentylatora - wykonać 2x

Skala 1:5

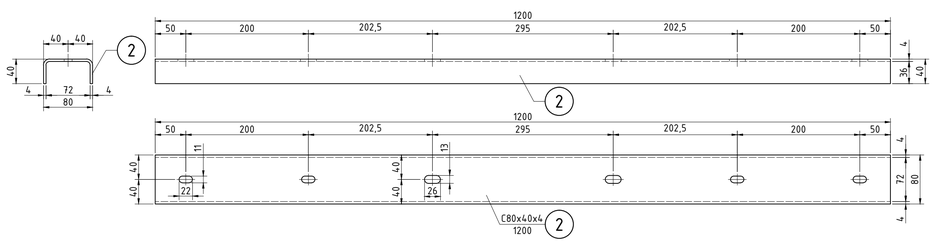

Belka mocowania podsatwy wentylatora - wykonać 2x

Skala 1:5

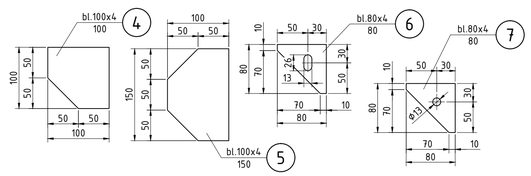

ZESTAWIENIE STALI KONSTRUKCYJNEJ
podstawy wentylatorów

Pozycja	sztuk	Element	długość mm	Masa jedn. kg/m	Masa 1szt. kg	Masa całk. kg	Materiał	Uwagi
1	2	C80x40x4	1200	4,51	5,41	10,82	S235	
2	2	C80x40x4	1200	4,51	5,41	10,82	S235	
3	2	C80x40x4	1080	4,51	4,87	9,74	S235	
4	48	bl.100x4	100	3,14	0,31	15,07	S235	
5	24	bl.100x4	150	3,14	0,47	11,30	S235	
6	12	bl.80x4	80	2,51	0,20	2,41	S235	
7	12	bl.80x4	80	2,51	0,20	2,41	S235	
8	12	LR45x4	1078	2,74	2,95	35,44	S235	
9	8	LR45x4	480	2,74	1,32	10,52	S235	
10	4	LR30x4	390	1,78	0,69	2,78	S235	
11	16	LR45x4	445	2,74	1,22	19,51	S235	
12	8	LR30x4	355	1,78	0,63	5,06	S235	
					Razem:	135,89		
					Dodatek na spoiny 1,5%:	2,04		
					Masa całkowita elementu (kg):	138		

Ilość szt.	Nazwa części lub rysunku	Poz.	Nr normy lub rysunku	Materiał	Masa w kg jednej szt.	Masa w kg całkowita
Zmiany: Nr rew.						
Data						
Podpis						

Tytuł:DW: Przystosowanie pomieszczeń nr 016-019 w Hali nr 8 GIG Katowice dla potrzeb laboratorium badawczego.

Rysunek warsztatowy. Podstawy wentylatorów.

BIURO INŻYNIERYJNO-PROJEKTOWE PRINT SP. Z O. O.

Funkcja	Imię i nazwisko	Nr upr.	Podpis
Wykonał	mgr inż. M. Szewczyk	448/94	
Projektował	mgr inż. M. Szewczyk	448/94	
Sprawdził			
Kier. biura	inż.Stanisław Kowalski	764/94	

Skala: 1:5 | Format: 594x765 | Data: 09.2015

Zastępuje rysunek:

Nr archiwalny:

Nr rysunku: 614.860-014

Rewizja: 00