Rzut z góry
skala 1:10

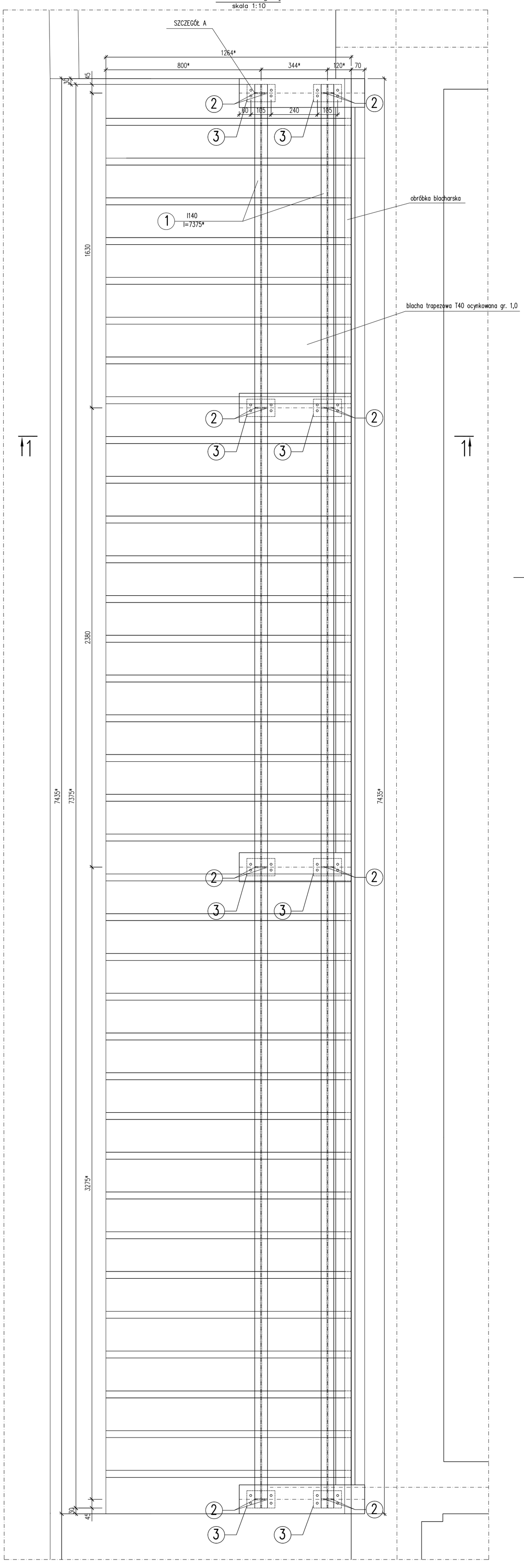

Przekrój 1–1
skala 1:10

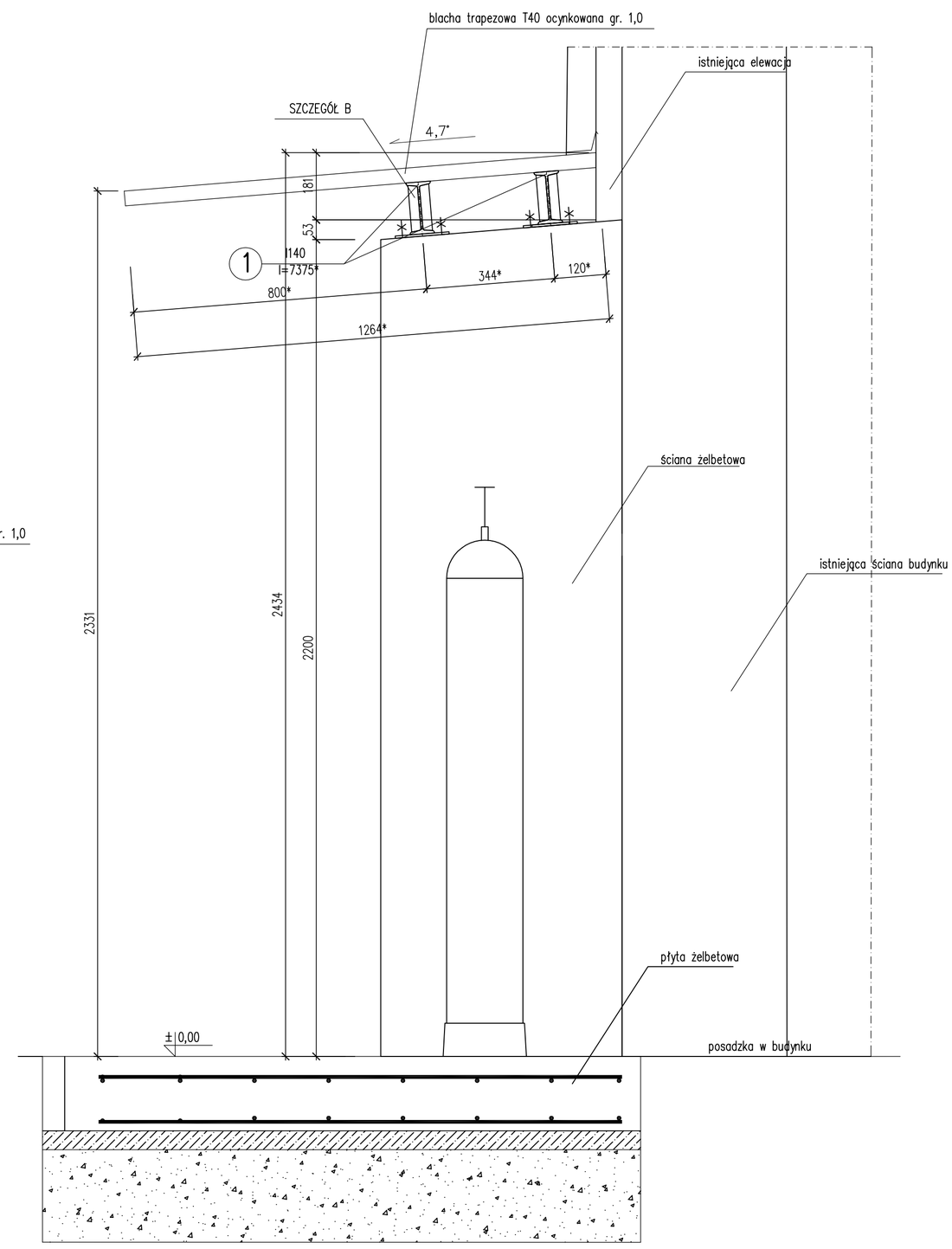

Szczegół A
skala 1:10

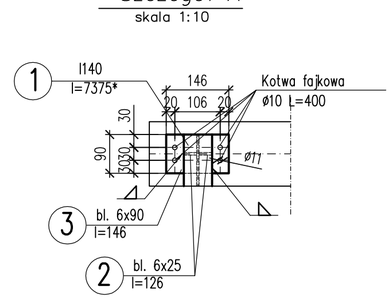

Szczegół B
skala 1:10

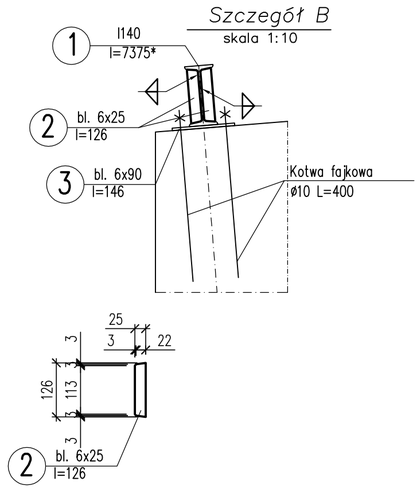

UWAGI:

1. Wymiary podano w milimetrach.
2. Poziomy podano w metrach.
3. Założono demontaż na ścianie zewnętrznej warstwy tynku, acekolu i styropianu (razem 7cm) i wykonanie nowej warstwy ocieplenia wraz z tynkiem o maksymalnej grubości 15cm.
4. Wymiar oznaczony "*" należy sprawdzić na etapie budowy, przed zamawianiem materiałów.
5. Wielkość blachy trapezowej dobrano do istniejącej elewacji. W przypadku wykonywania nowej elewacji blachę trapezową należy skrócić wzdłuż ściany.

Masa ogółem z dodatkiem na spoiny i łączniki [kg]						222,21
Dodatek na spoiny i łączniki 1,8%				[kg]		3,93
Masa ogółem				[kg]		218,28
–	blacha trapezowa T40 grubości 1mm ~10m2	4	wg katalogu producenta	wg katalogu producenta	–	–
8	bl. 6x90x146	3	PN-72/H-93202	S235JR	0,62	4,96
16	bl. 6x25x126	2	PN-72/H-93202	S235JR	0,15	2,4
2	I140 L=7375*	1	PN-EN 10024:1998	S235JR	105,46	210,92
Ilość szt.	Nazwa części lub rysunku	Poz.	Nr normy lub rysunku	Materiał	Masa w kg: jednej szt.	Masa w kg: całkowita

Zmiany							
	Nr rew.						
	Data						
	Podpis						

Tytuł: DW: Przystosowanie pomieszczeń nr 016–019 w Hali nr 8 GIG Katowice dla potrzeb laboratorium badawczego.

Konstrukcja stalowa zadaszenia nad butlami gazowym

BIURO INŻYNIERYJNO–PROJEKTOWE PRINT SP. Z O. O.

Funkcja	Imię i nazwisko	Nr upr.	Podpis
Wykonał	mgr inż. A. Medaj		
Projektował	mgr inż. M. Szewczyk	448/94	
Sprawdził			
Kier. biura	inż.Stanisław Kowalski	764/94	

Skala: 1:10 | Format: A1 | Data: 09.2015

Zastępuje rysunek:

Nr archiwalny:

Nr rysunku: 614.850–004

Rewizja: 00