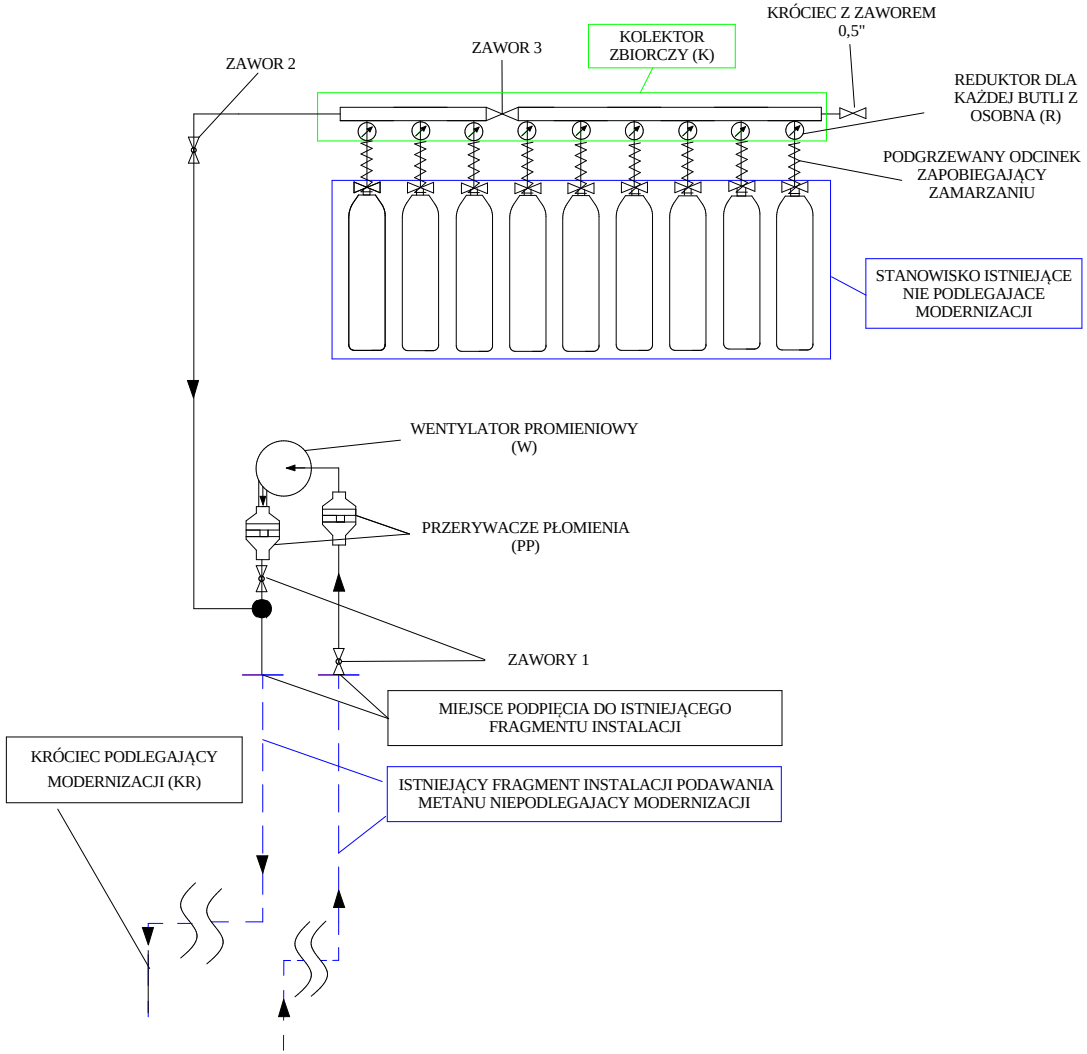SZKIC ZAKRESU PRAC DO PROGRAMU FUNKCJONALNO - UŻYTKOWEGO DOTYCZĄCY PUNKTU 2.3.2